尊敬的客户

2025 年 10 月

考世美贸易有限公司

关于 35MPa 规格油压单动支撑器

型号变更的通知（model TNC→TNE）

敬启

由衷地祝愿贵公司生意蒸蒸日上。承蒙您平时的特别关照，特此感谢。
关于标题所提及的详情如下。望知悉。

记

为助力碳中和目标，实现设备小型化需求，现对以下产品进行型号变更。

1. 型号

产品名称	现行产品的型号	新产品的型号
油压支撑器	TNC□□□3	TNE□□□0

2. 与现行产品的互换性
   - 支撑力提升至现行产品的约 1.5~2 倍，置换后，可提高加工精度等性能。
   - 本体的安装尺寸与现行产品有互换性。
     但，请务必确认另附的「尺寸变更一览」中标注※符号处内容，若存在干涉等问题，
     敬请垂询我司营业人员。

3. 更新日期
   - 预计自 2025 年 12 月末起，新产品 TNE 将开始依次出货。
   - 若在同一订单中订购规格·选项不同的产品，可能出现新旧型号混在发货的状况，敬请谅解。
   - 关于现行型号 TNC 产品，谨此通告：本公司库存售罄后即将逐步停止销售。感谢您一直以来的支持，敬请知悉并提前做好业务安排。

我司将持续致力于产品品质的提升，希望继续关注及关照我司产品。

此致 敬礼

尺寸变更一览

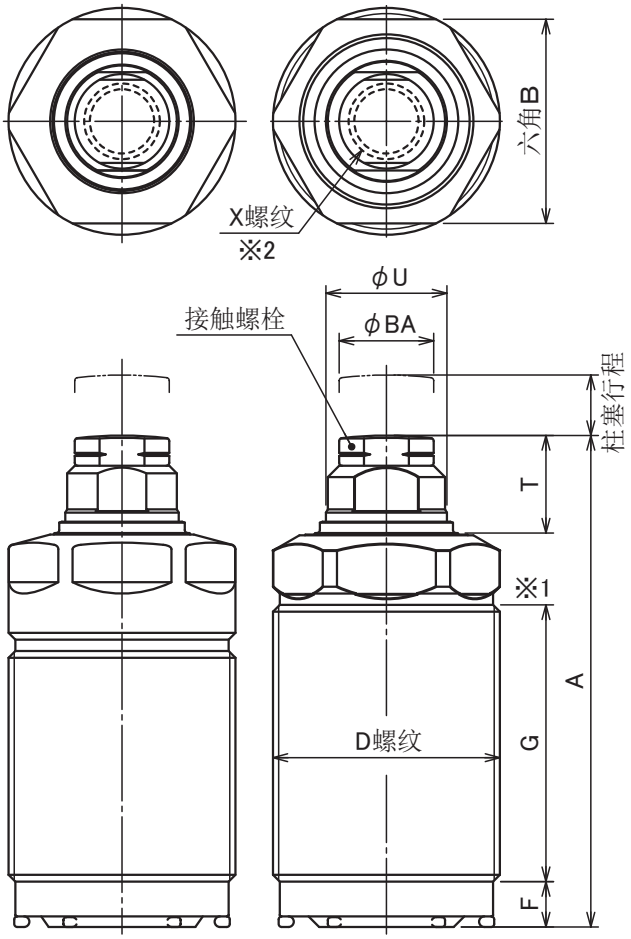

TNC0403/0603 → TNE0260/0300

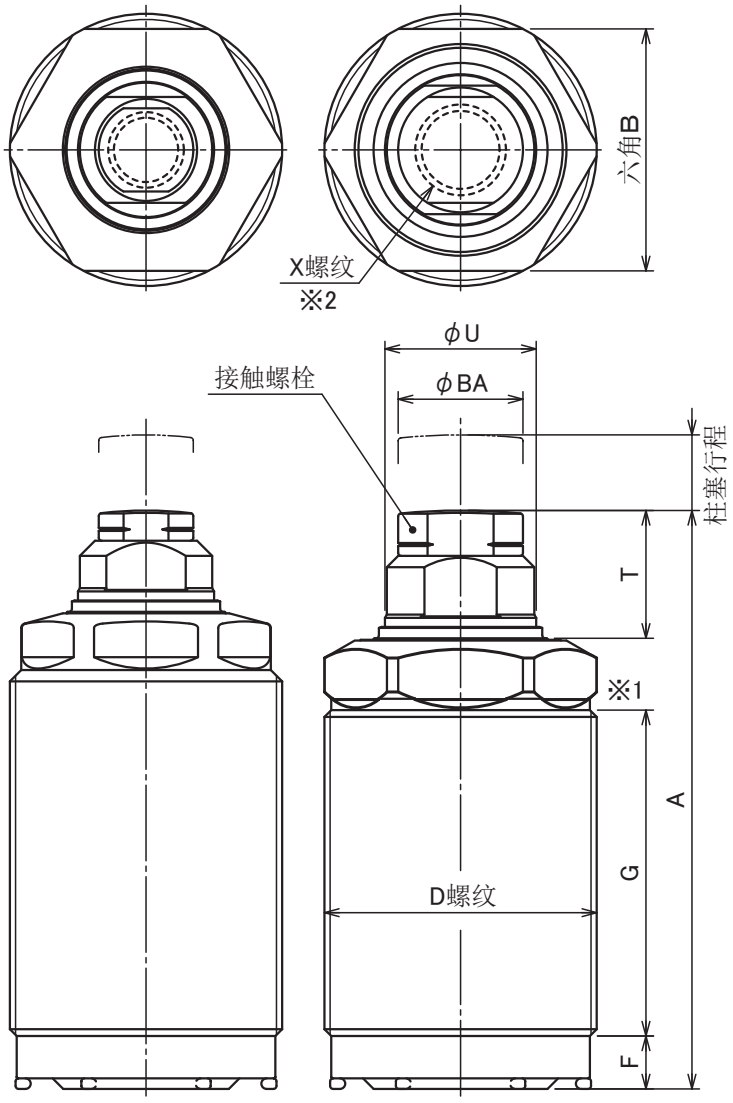

TNC1003/1603 → TNE0360/0450

(mm)

型号		TNC0403 → TNE0260	TNC0603 → TNE0300	TNC1003 → TNE0360	TNC1603 → TNE0450
A		无变更	无变更	无变更	无变更
B		无变更	无变更	30 → 32	36 → 41
D		无变更(M26×1.5)	无变更(M30×1.5)	无变更(M36×1.5)	无变更(M45×1.5)
F		无变更	无变更	无变更	无变更
G ※1		26.5 → 32.6	30.5 → 36.6	48.4 → 43.1	53.4 → 51.7
T		无变更	无变更	13.4 → 16.9	17.9 → 18.8
U		12 → 14	15 → 16	18 → 20	22 → 25
X(标称×深度) ※2		M8×12 → M10×11	无变更(M10×11)	M10×11 → M12×13	无变更(M12×13)
BA		11.5 → 12.5	无变更	12.5 → 16.5	无变更
柱塞行程		无变更	无变更	无变更	无变更
柱塞弹簧力 ※3	L型	4.0～5.8N → 5.3～ 7.8N	4.7～7.8N → 6.6～ 9.7N	5.8～ 9.7N → 9.3～14.6N	8.3～14.6N → 11.8～18.6N
	H型	5.6～8.0N → 7.0～11.0N	6.2～11.0N → 9.0～13.5N	7.8～13.5N → 12.1～21.9N	10.1～22.0N → 15.4～33.4N
35MPa油压时的支撑力		4.4kN → 9.4kN	7.1kN → 11.5kN	11.7kN → 17.9kN	16.3kN → 24.8kN
21MPa油压时的支撑力		2.3kN → 5.2kN	3.8kN → 6.5kN	6.2kN → 10.1kN	8.7kN → 14.0kN
使用压力范围		无变更(7～35MPa)			

※1.若安装底面的埋入深度较深，请确认与G尺寸上部是否存在干涉。

※2.沿用现有的接触螺栓时，请确认其与X螺纹尺寸的适配性。

※3.用于轻量・薄壁工件时，请确认其与柱塞弹簧力的适配性。

−M：空气传感器连接型尺寸变更一览

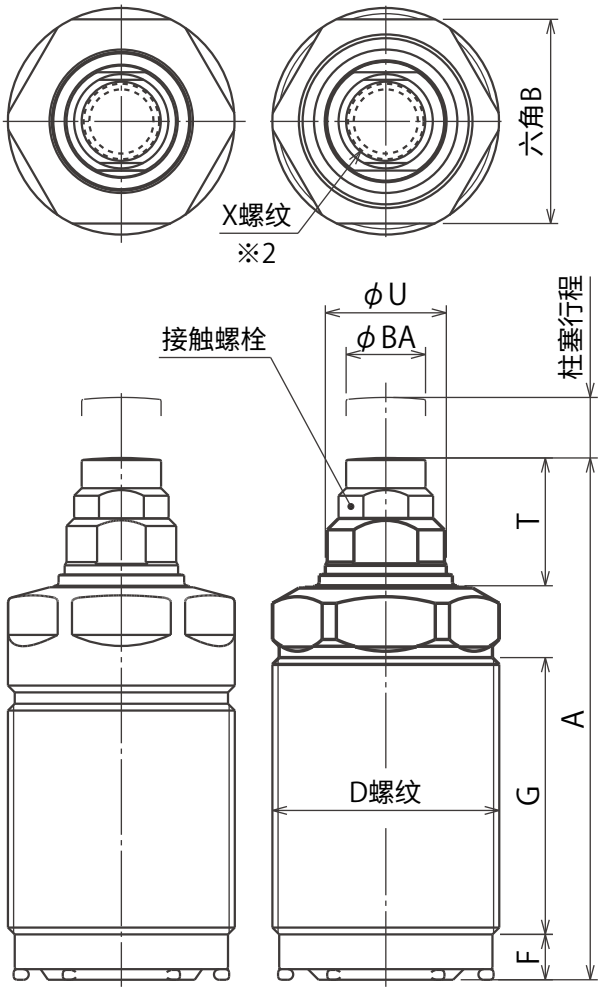

TNC0403/0603 → TNE0260/0300

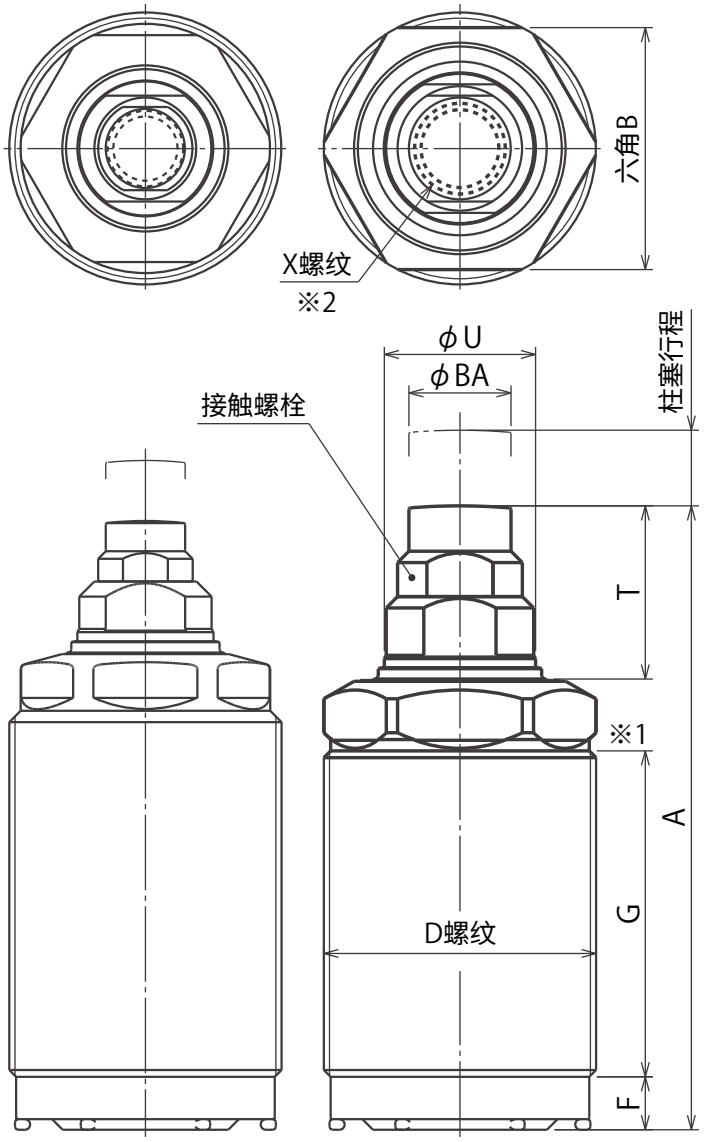

TNC1003/1603 → TNE0360/0450

尺寸单位：mm

型号		TNC0403 → TNE0260	TNC0603 → TNE0300	TNC1003 → TNE0360	TNC1603 → TNE0450
A		无变更	无变更	80.5 → 82.5	无变更
B		无变更	无变更	30 → 32	36 → 41
D		无变更 (M26×1.5)	无变更 (M30×1.5)	无变更 (M36×1.5)	无变更 (M45×1.5)
F		无变更	无变更	无变更	无变更
G ※1		26.5 → 32.6	30.5 → 36.6	48.4 → 43.1	53.4 → 51.7
T		无变更	无变更	17.4 → 22.9	23.9 → 24.8
U		12 → 14	15 → 16	18 → 20	22 → 25
X (标称×深度) ※2		M8×12 → M10×11	无变更 (M10×11)	M10×11 → M12×13	无变更 (M12×13)
BA		9.5 → 10.5	无变更	10.5 → 13.5	无变更
柱塞行程		无变更	无变更	无变更	无变更
柱塞弹簧力 ※3	L型	4.0 ~ 5.8N → 5.3 ~ 7.8N	4.7 ~ 7.8N → 6.6 ~ 9.7N	5.8 ~ 9.7N → 9.3 ~ 14.6N	8.3 ~ 14.6N → 11.8 ~ 18.6N
	H型	5.6 ~ 8.0N → 7.0 ~ 11.0N	6.2 ~ 11.0N → 9.0 ~ 13.5N	7.8 ~ 13.5N → 12.1 ~ 21.9N	10.1 ~ 22.0N → 15.4 ~ 33.4N
35MPa油压时的支撑力		4.4kN → 9.4kN	7.1kN → 11.5kN	11.7kN → 17.9kN	16.3kN → 24.8kN
21MPa油压时的支撑力		2.3kN → 5.2kN	3.8kN → 6.5kN	6.2kN → 10.1kN	8.7kN → 14.0kN
使用压力范围		无变更 (7 ~ 35MPa)			

※1. 若安装底面的埋入深度较深，请确认与G尺寸上部是否存在干涉。
※2. 沿用现有的接触螺栓时，请确认其与X螺纹尺寸的适配性。
※3. 用于轻量・薄壁工件时，请确认其与柱塞弹簧力的适配性。

−E：弹簧上升型尺寸变更一览

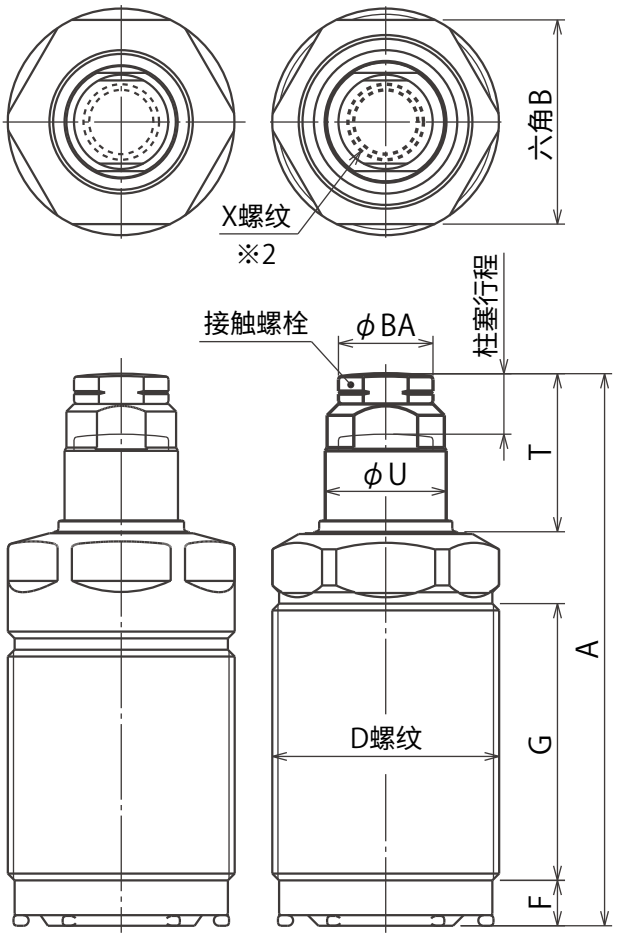

TNC0403/0603 → TNE0260/0300

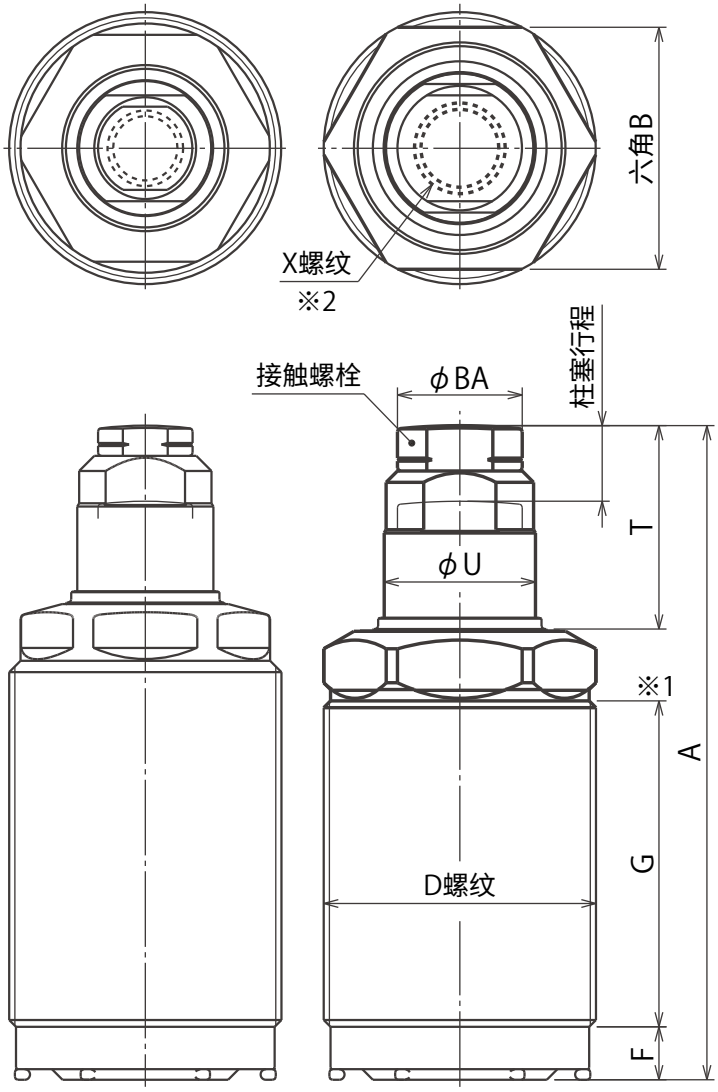

TNC1003/1603 → TNE0360/0450

尺寸单位：mm

型号		TNC0403 → TNE0260	TNC0603 → TNE0300	TNC1003 → TNE0360	TNC1603 → TNE0450
A		无变更	无变更	无变更	无变更
B		无变更	无变更	30 → 32	36 → 41
D		无变更 (M26×1.5)	无变更 (M30×1.5)	无变更 (M36×1.5)	无变更 (M45×1.5)
F		无变更	无变更	无变更	无变更
G ※1		26.5 → 32.6	30.5 → 36.6	48.4 → 43.1	53.4 → 51.7
T		无变更	无变更	23.4 → 26.9	29.9 → 30.8
U		12 → 14	15 → 16	18 → 20	22 → 25
X (标称×深度) ※2		M8×12 → M10×11	无变更 (M10×11)	M10×11 → M12×13	无变更 (M12×13)
BA		11.5 → 12.5	无变更	12.5 → 16.5	无变更
柱塞行程		无变更	无变更	无变更	无变更
柱塞弹簧力 ※3	L型	4.0 ~ 5.8N → 5.3 ~ 7.8N	4.7 ~ 7.8N → 6.6 ~ 9.7N	5.8 ~ 9.7N → 9.3 ~ 14.6N	8.3 ~ 14.6N → 11.8 ~ 18.6N
	H型	5.6 ~ 8.0N → 7.0 ~ 11.0N	6.2 ~ 11.0N → 9.0 ~ 13.5N	7.8 ~ 13.5N → 12.1 ~ 21.9N	10.1 ~ 22.0N → 15.4 ~ 33.4N
35MPa油压时的支撑力		4.4kN → 9.4kN	7.1kN → 11.5kN	11.7kN → 17.9kN	16.3kN → 24.8kN
21MPa油压时的支撑力		2.3kN → 5.2kN	3.8kN → 6.5kN	6.2kN → 10.1kN	8.7kN → 14.0kN
使用压力范围		无变更 (7 ~ 35MPa)			

※1. 若安装底面的埋入深度较深，请确认与G尺寸上部是否存在干涉。
※2. 沿用现有的接触螺栓时，请确认其与X螺纹尺寸的适配性。
※3. 用于轻量・薄壁工件时，请确认其与柱塞弹簧力的适配性。

-Q：液压上升行程加长型尺寸变更一览

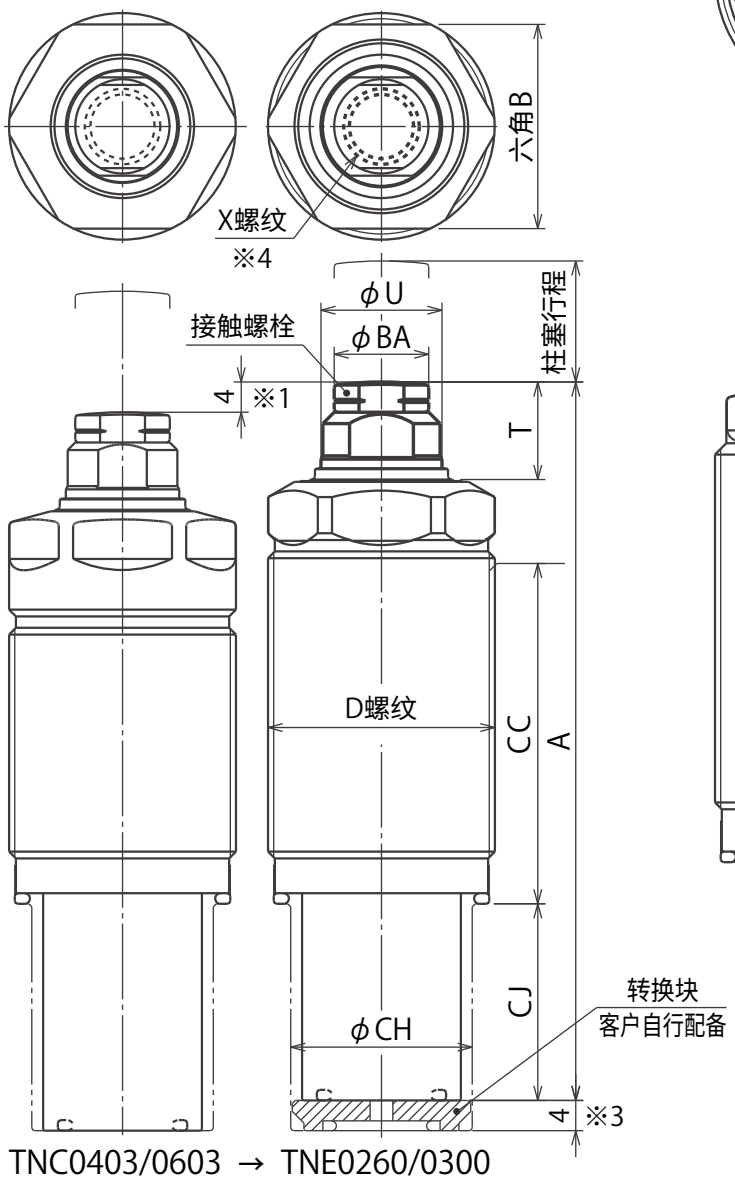

TNC0403/0603 → TNE0260/0300

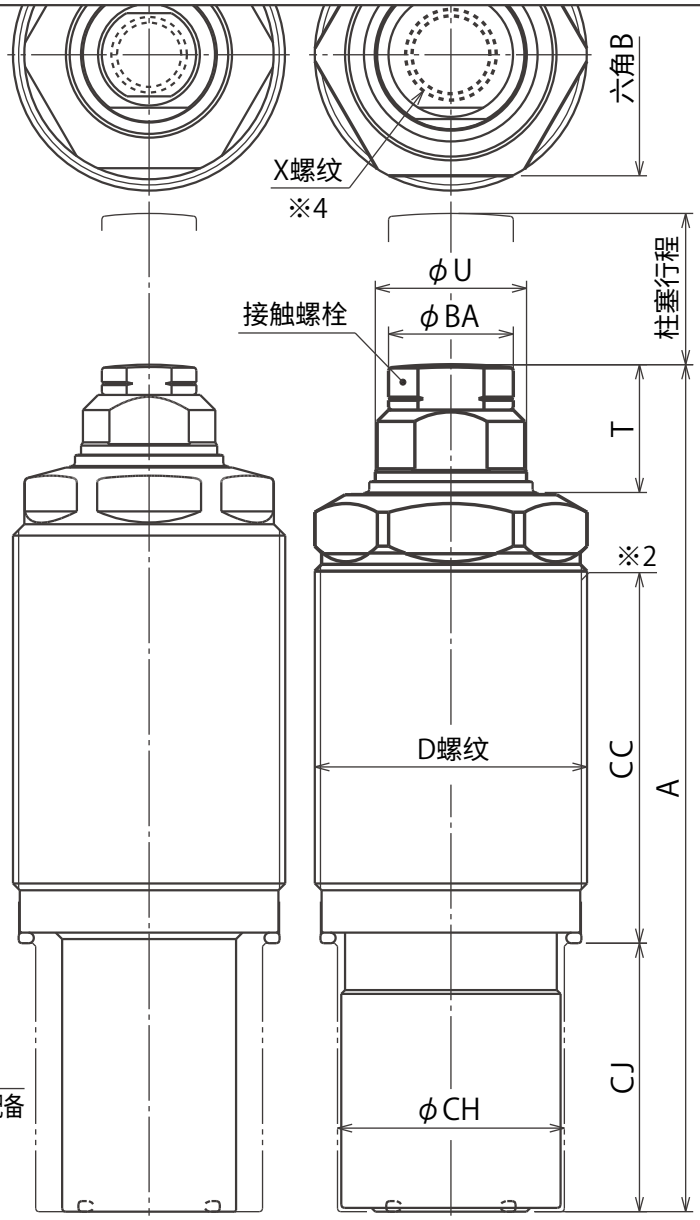

TNC1003/1603 → TNE0360/0450

尺寸单位：mm

型号	TNC0403 → TNE0260	TNC0603 → TNE0300	TNC1003 → TNE0360	TNC1603 → TNE0450
A ※1	无变更 (安装后需注意高度)	无变更 (安装后需注意高度)	无变更	无变更
B	无变更	无变更	30 → 32	36 → 41
D	无变更 (M26×1.5)	无变更 (M30×1.5)	无变更 (M36×1.5)	无变更 (M45×1.5)
CC 最大值 ※2	32 → 42	36 → 45	55 → 49	60 → 57
CJ ※3	23.5 → 19.5	30 → 26	无变更	无变更
CH	无变更	无变更	无变更	无变更
T	无变更	无变更	13.4 → 16.9	17.9 → 18.8
U	12 → 14	15 → 16	18 → 20	22 → 25
X (标称×深度) ※4	M8×12 → M10×11	无变更 (M10×11)	M10×11 → M12×13	无变更 (M12×13)
BA	11.5 → 12.5	无变更	12.5 → 16.5	无变更
柱塞行程	无变更	无变更	无变更	无变更
柱塞弹簧力 ※5	6.1 ~ 11.4N → 7.4 ~ 12.9N	6.2 ~ 12.9N → 9.1 ~ 16.3N	7.8 ~ 20.4N → 12.1 ~ 26.7N	10.1 ~ 24.8N → 15.4 ~ 27.8N
35MPa油压时的支撑力	4.4kN → 9.4kN	7.1kN → 11.5kN	11.7kN → 17.9kN	16.3kN → 24.8kN
21MPa油压时的支撑力	2.3kN → 5.2kN	3.8kN → 6.5kN	6.2kN → 10.1kN	8.7kN → 14.0kN
使用压力范围	无变更 (7 ~ 35MPa)			

※1. 如果与全长发生干涉时，推荐选用TNY0210作为TNC0403的互换品/TNY0220作为TNC0603的互换品，敬请联络。
※2. 若安装底面的埋入深度较深，请确认与CC尺寸上部是否存在干涉。
※3. 可通过设置厚度为4mm的转换块与TNC进行互换。有关转换块的详细尺寸请另行垂询。
※4. 沿用现有的接触螺栓时，请确认其与X螺纹尺寸的适配性。
※5. 用于轻量・薄壁工件时，请确认其与柱塞弹簧力的适配性。

−EQ：弹簧上升行程加长型尺寸变更一览

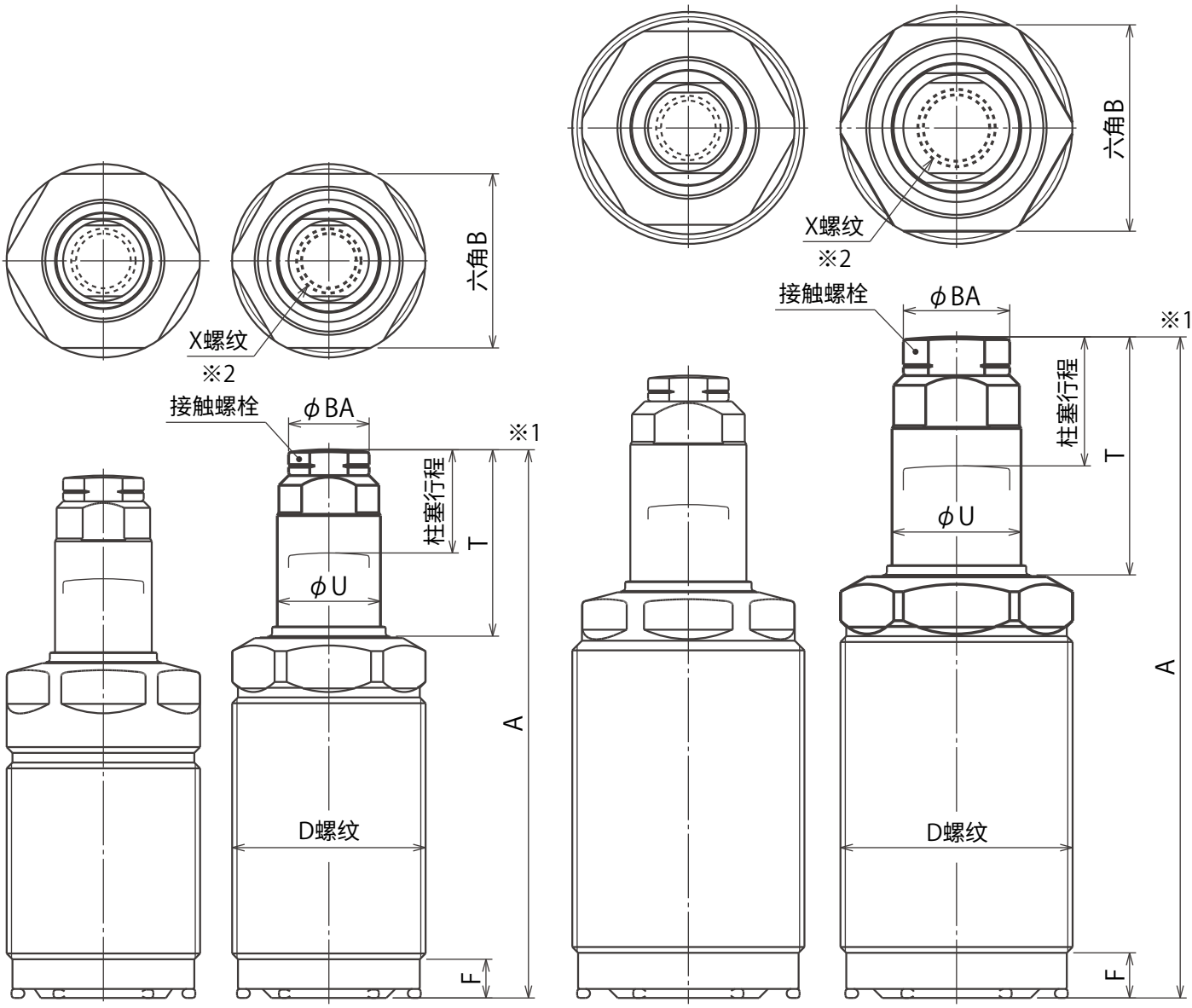

TNC0403/0603 → TNE0260/0300　　TNC1003/1603 → TNE0360/0450

尺寸单位：mm

型号	TNC0403 → TNE0260	TNC0603 → TNE0300	TNC1003 → TNE0360	TNC1603 → TNE0450
A※1	73 → 77	81 → 85	96.5 → 102.5	112 → 119
B	无变更	无变更	30 → 32	36 → 41
D	无变更 (M26×1.5)	无变更 (M30×1.5)	无变更 (M36×1.5)	无变更 (M45×1.5)
F	无变更	无变更	无变更	无变更
T	无变更	无变更	33.4 → 36.9	41.9 → 42.8
U	12 → 14	15 → 16	18 → 20	22 → 25
X (标称×深度)※2	M8×12 → M10×11	无变更 (M10×11)	M10×11 → M12×13	无变更 (M12×13)
BA	11.5 → 12.5	无变更	12.5 → 16.5	无变更
柱塞行程	无变更	无变更	无变更	无变更
柱塞弹簧力※3	6.1 ~ 11.4N → 7.4 ~ 12.9N	6.2 ~ 12.9N → 9.1 ~ 16.3N	7.8 ~ 20.4N → 12.1 ~ 26.7N	10.1 ~ 24.8N → 15.4 ~ 27.8N
35MPa油压时的支撑力	4.4kN → 9.4kN	7.1kN → 11.5kN	11.7kN → 17.9kN	16.3kN → 24.8kN
21MPa油压时的支撑力	2.3kN → 5.2kN	3.8kN → 6.5kN	6.2kN → 10.1kN	8.7kN → 14.0kN
使用压力范围	无变更 (7 ~ 35MPa)			

※1. 如果与全长发生干涉时，推荐选用TNY0210作为TNC0403的互换品/TNY0220作为TNC0603的互换品/TNY0230作为TNC1003的互换品/TNY0240作为TNC1603的互换品，敬请联络。
※2. 沿用现有的接触螺栓时，请确认其与X螺纹尺寸的适配性。
※3. 用于轻量・薄壁工件时，请确认其与柱塞弹簧力的适配性。